NY8L SPI Flash 应用注意事项

内容： NY8L 启用 SPI 功能，在待机或睡眠模式时，SDI 会因浮动状态而影响待机电流。

原因： NY8L 系列的 SPI 功能的启用或关闭是利用 Option，当 SPI 启用后，其相对应的 GPIO 组态就会一直维持在 SPI Mode，无法透过程序将组态改变，SPI Interface 组态如下：

CSB：Output

CLK：Output

SDO：Output

SDI：Input Floating（此接口在 SPI Flash 不动作时，会一直维持在 Floating State）

SPI Flash 的组件特性，因为有多颗 SPI Flash 并接需求，所以在 CSB 讯号没有致能时，SPI Flash 所有的脚位状态都会处于 Floating，导致 NY8L SDI 这个接口会一直维持在 Floating State。
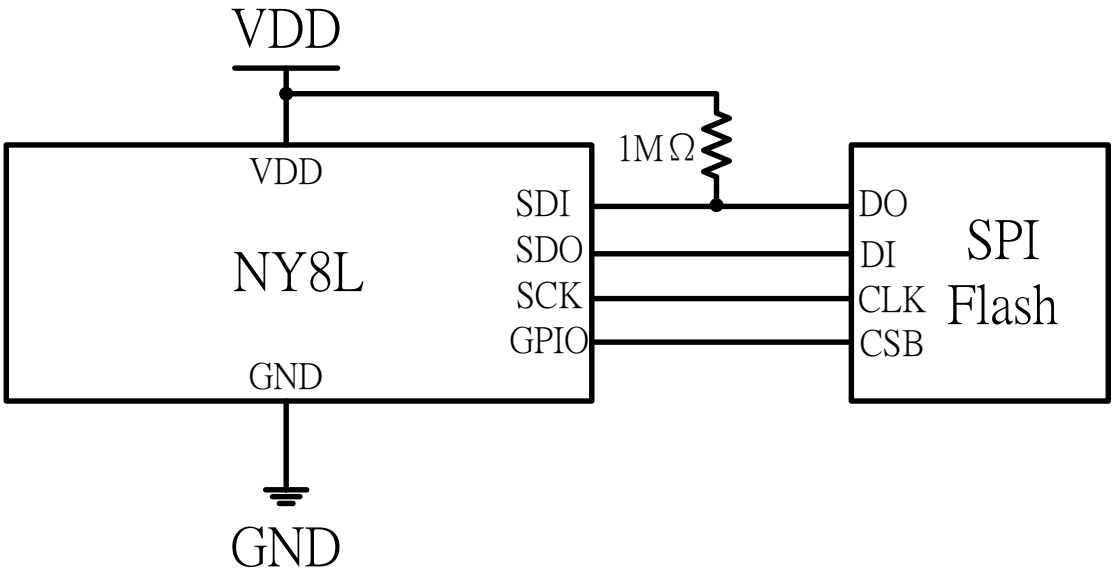
方法： 启用 SPI 功能时，建议在 SDI 接口连接一上拉电阻（1MΩ）。